Nierdzewne toalety
SLWN 13, SLWN 14, SLWN 07

SANELA® we make water cool®

Właściwości:

EN 997

- **dla niepełnosprawnych**
- **wandaloodporny**
- **przeznaczona do więzień**
- stojące WC stożkowego kształtu montowane do ściany i podłogi
- zaślepione otwory pod deskę
- montaż przez otwór serwisowy
- materiał CrNi 18/10 (AISI - 304)
- wypełniona poliuretanem (wyciszenie, zwiększenie odporności)
- powierzchnia matowa

SLWN 13

Specyfikacja dostawy:

SLWN 13 – **nr. wyr. 94130** nierdzewne WC (bez deski)

Rozmiary:

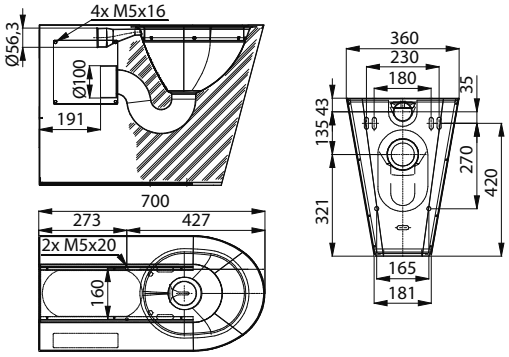

Właściwości:

EN 997

- **wandaloodporny**
- **przeznaczona do więzień**
- stojące WC stożkowego kształtu z montażem do ściany i podłogi
- zaślepione otwory pod deskę
- montaż przez otwór serwisowy
- materiał CrNi 18/10 (AISI - 304)
- wypełniona poliuretanem (wyciszenie, zwiększenie odporności)
- powierzchnia matowa

SLWN 14

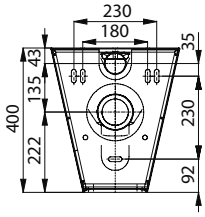

Specyfikacja dostawy:

SLWN 14 – **nr. wyr. 94140** nierdzewne WC (bez deski)

Rozmiary:

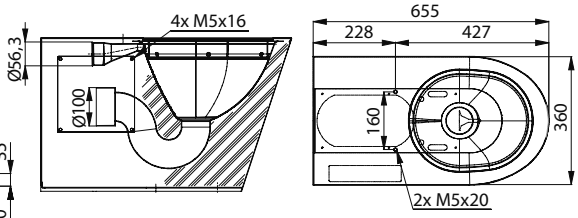

Wyposażenie dodatkowe dla SLWN 13, SLWN 14:

SLZN 31 – **nr. wyr. 95310** deska toaletową czarną

Właściwości:

- **wandaloodporny**
- **przeznaczona do więzień**
- tureckie WC wpuszczane w podłogę
- dwa spłukiwacze dysze G ½″
- materiał CrNi 18/10 (AISI - 304), grubość 1,5 mm
- powierzchnia matowa

SLWN 07

SLA 27

Specyfikacja dostawy:

SLWN 07 – **nr. wyr. 94070** nierdzewne tureckie WC, dwie dysze spłukujące, syfon

Rozmiary:

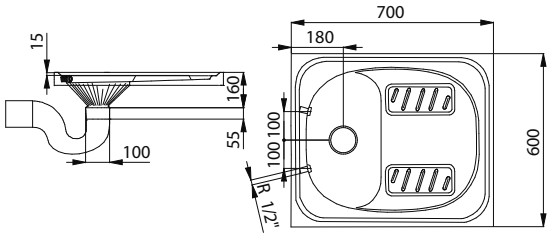

Wyposażenie dodatkowe:

SLA 27 – **nr. wyr. 06270** montażowy zestaw do połączenia z SLW 01NK

SLWN 01NK – **nr. wyr. 04015** automat spłukujący WC